Արտածման Ա1 համակարգ

Կտրվածք 1-1
Մ 1:100

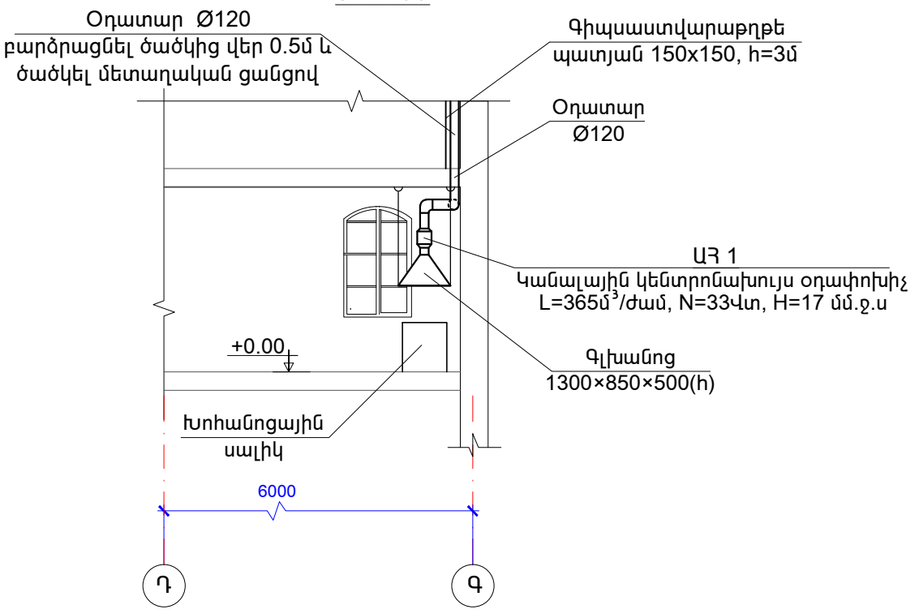

Արտածման Ա 2 համակարգ

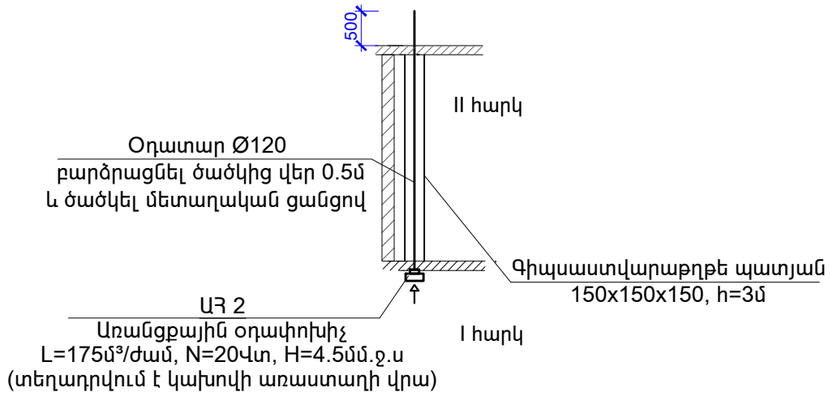

Արտածման Ա4 համակարգ

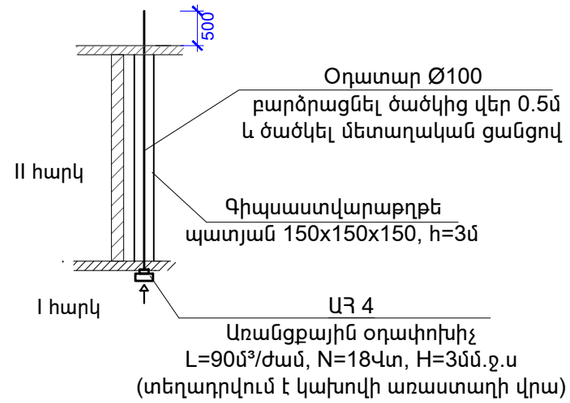

Արտածման Ա5, Ա6 համակարգեր

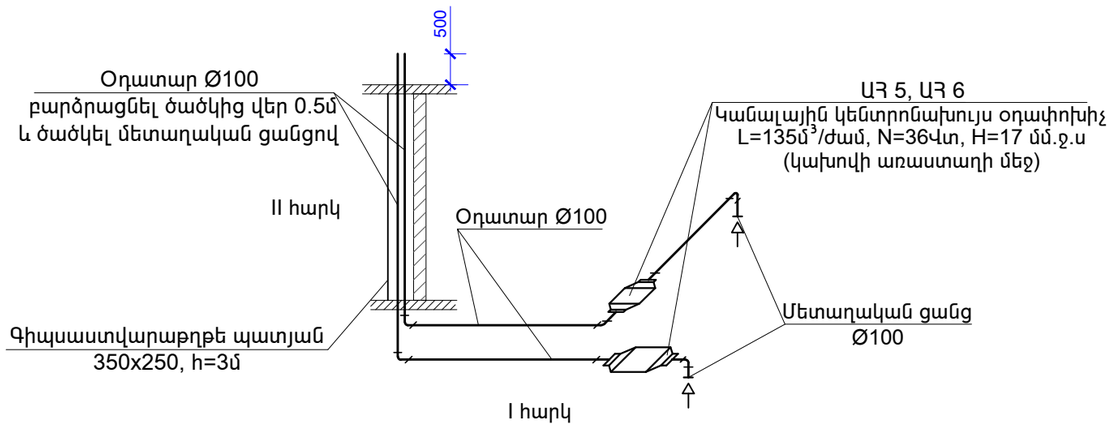

Արտածման Ա 3, Ա 7 համակարգեր

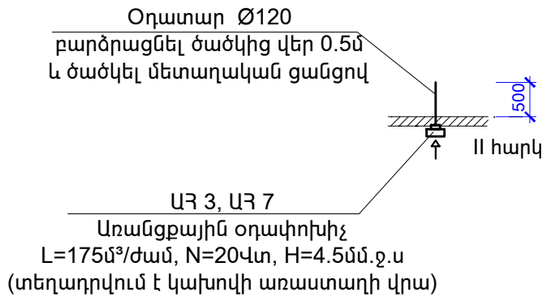

Ծանոթություն

Բոլոր օդատարները բարձրացվում են ծածկից վեր 0.5մ՝ տանիքի տակ: Տանիքում գոյություն ունի 2հատ պատուհան՝ ամբողջությամբ շերտափեղկ արված, որոնց գումարային մակերեսը բավարարում է պահանջվող օդաքանակի օդն արտածելու համար:

Ծրագրի առաջադրանք՝ TGQ-09				Վարդաձորի մանկապարտեզի կառուցման համար անհրաժեշտ նախագծային աշխատանքներ			
				Օդափոխություն	ՓՈՒԼ	ԹԵՐԹ	ԹԵՐԹԵՐ
					ԱՆ	Օ-4	4
Նախագծ.	Հ. Ղուկասյան			Օդափոխության արտածման համակարգի սխեմաներ	ՊԵՏԱԿԱՆ ՍԱՀՄԱՆ ԷՎՐՈՍ ՍՊԸ	ENGINEERING EVROS LLC	
Պաշտոն	Ազգանուն	Ստորագր.					